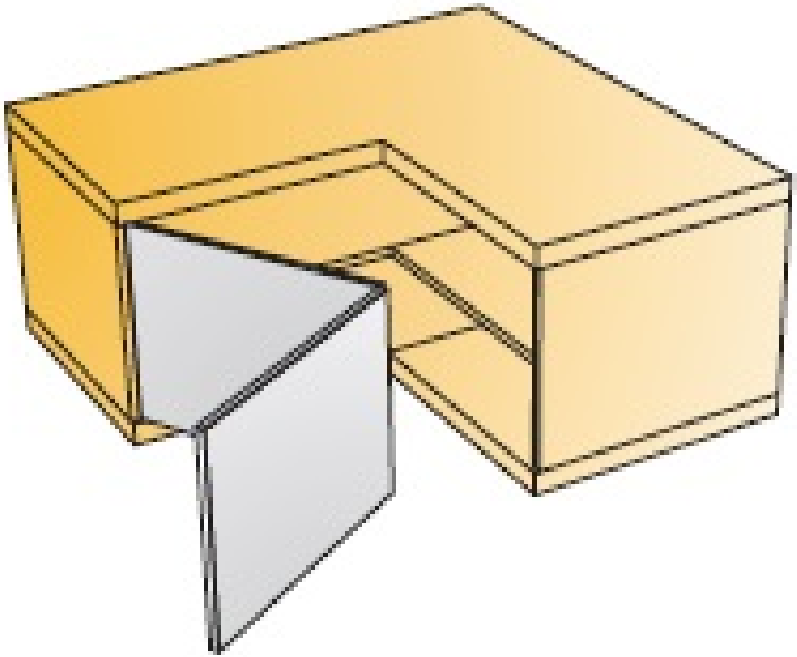

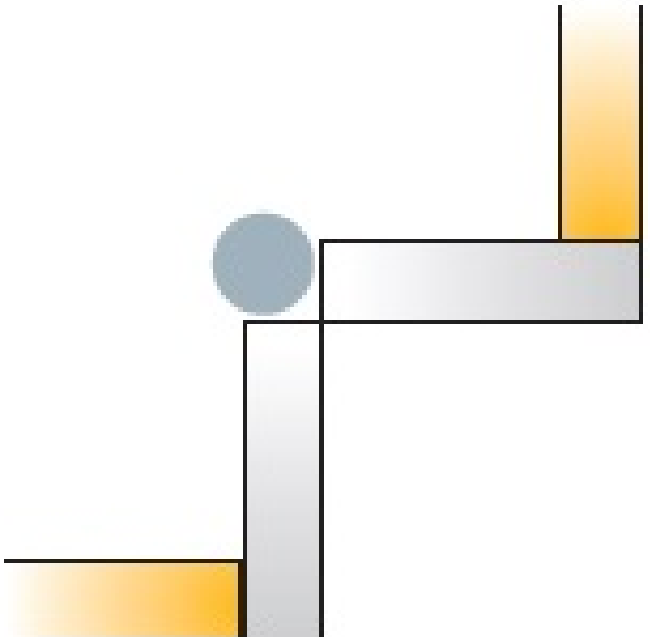

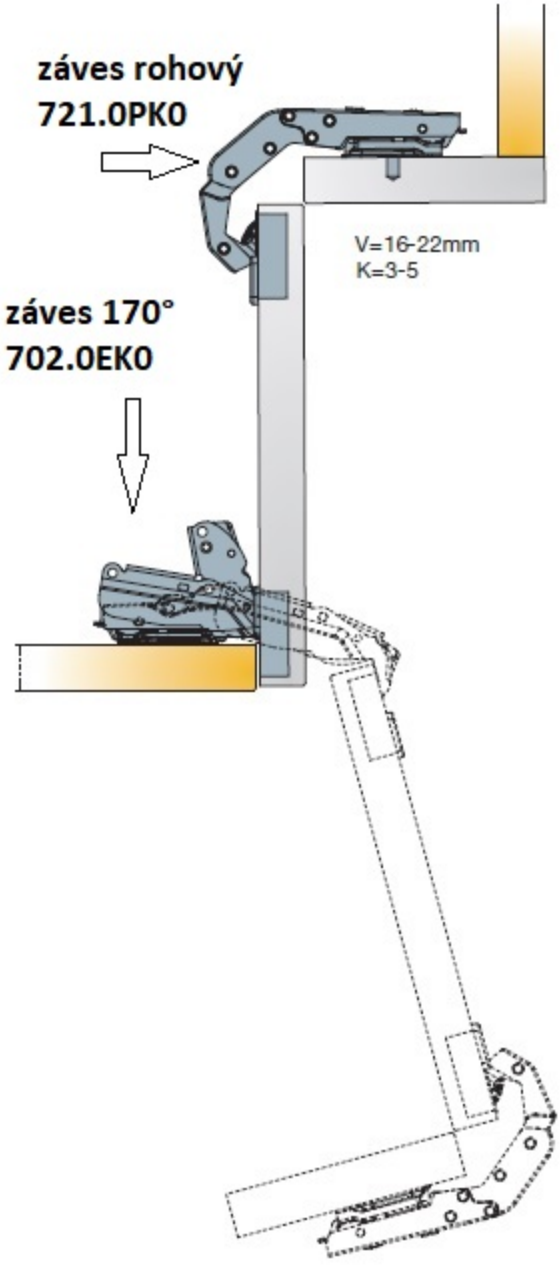
záves rohový
721.0PK0
V=16-22mm
K=3-5
záves 170°
702.0EK0

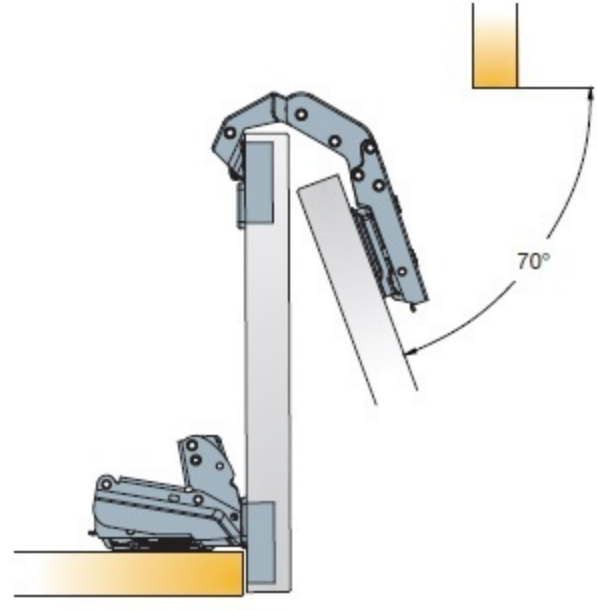
70°

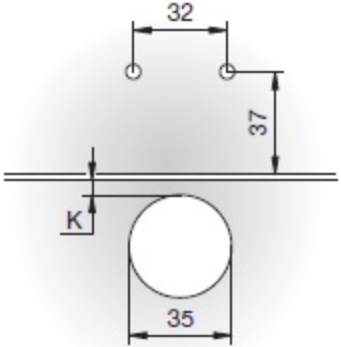
32
37
K
35

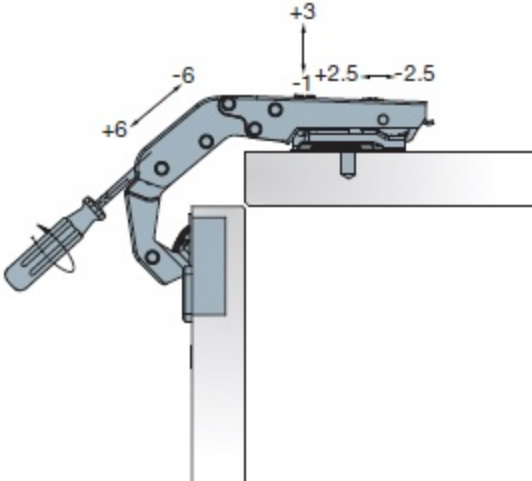
+3
-6
-1
+2.5
-2.5
+6

# Nastavenie dvierok

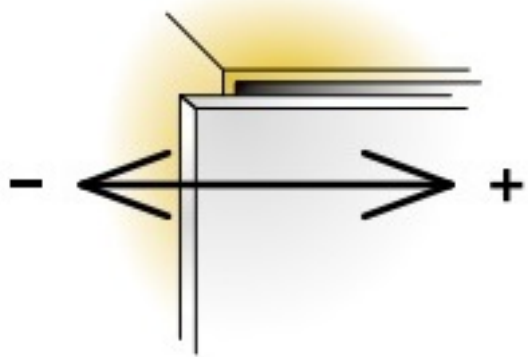


+2.5/-2.5mm

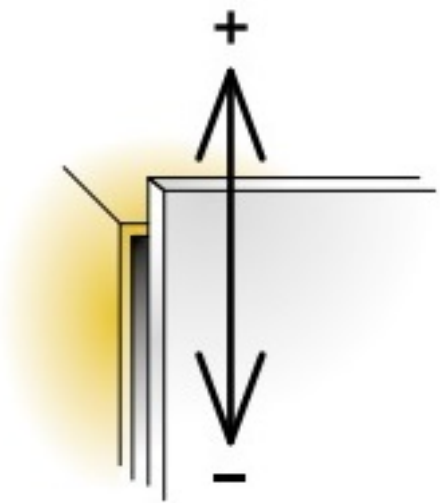


+2/-2mm

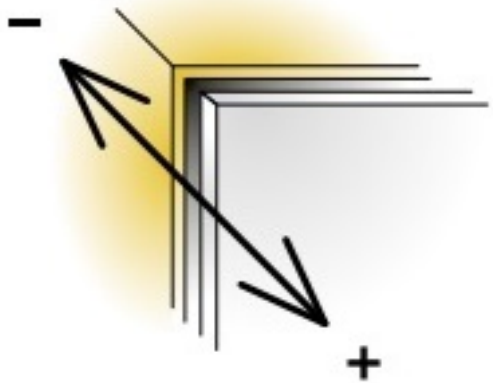


+3/-1mm

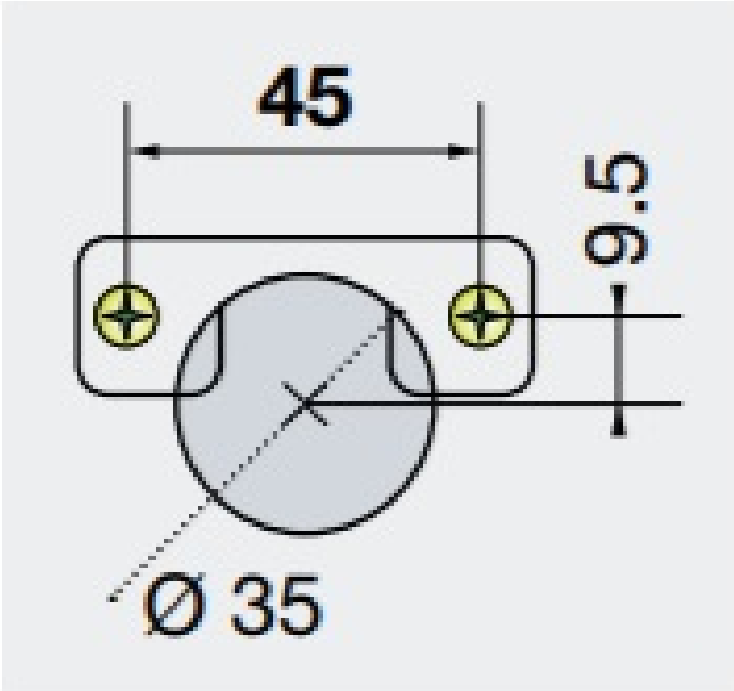
45
9.5
Ø 35

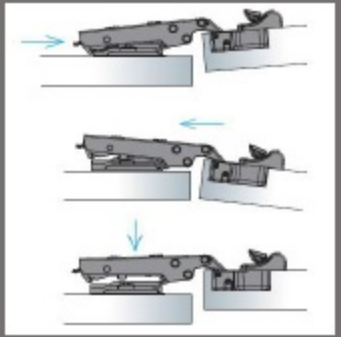

**"3WAY" naklipnutie v 3 smeroch umožňuje intuitívnu montáž**

**Jednoduchá inštalácia dverí aj pri 4-5 závesoch**

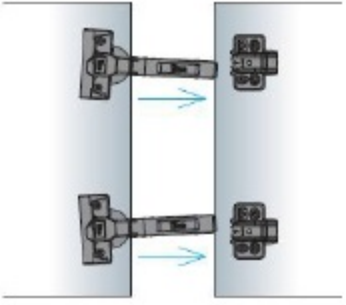

**Vysoko tolerantné - spoľahlivé zatváranie a tlmenie dvierok aj v prípade vychýlenia**

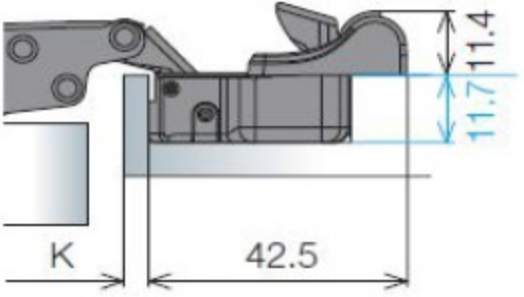


**Nízka hĺbka vŕtania misky závesu umožňuje aplikáciu dvierok od hrúbky 15mm**

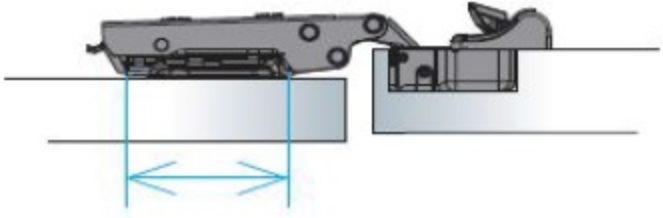

**Tuhé pripojenie závesu k podložke zaistí stabilitu a rovnakú výkonnosť**

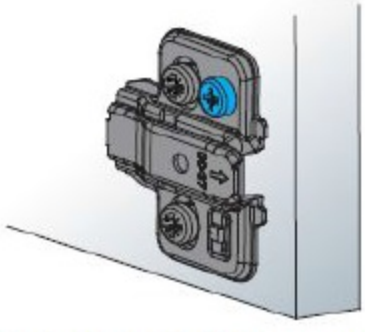

**Excentrické ľahko prístupné nastavenie podložky aj pre koncových užívateľov**

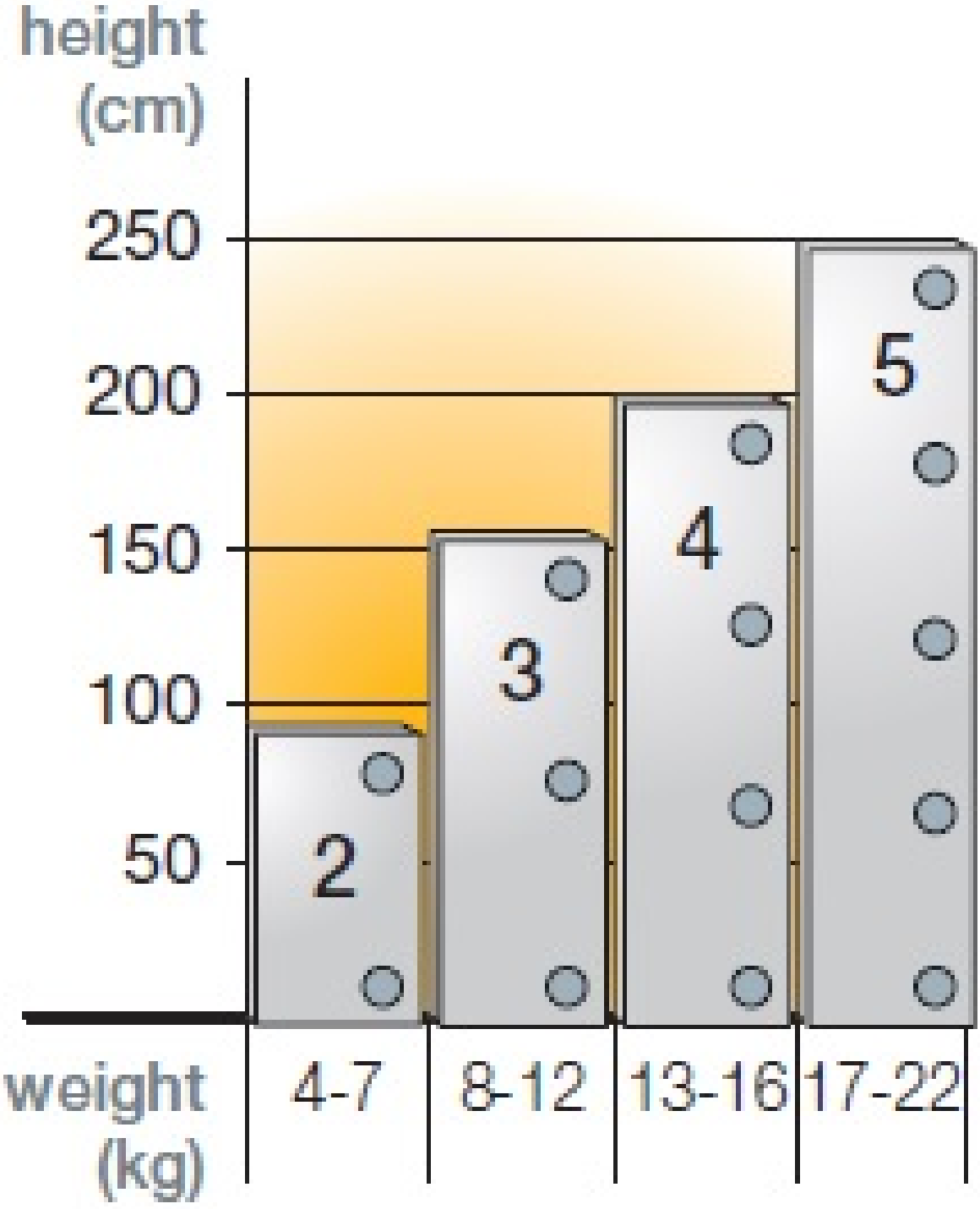


T-type